【写真提出用台紙】

令和4年度　第２次補正小売価格低減に資する配送合理化　車両報告書

申請者名	
事業所名	
事業所所在地	
添付書類	車検証・完成検査証（バルクローリーの場合）

車両前方	車両後方
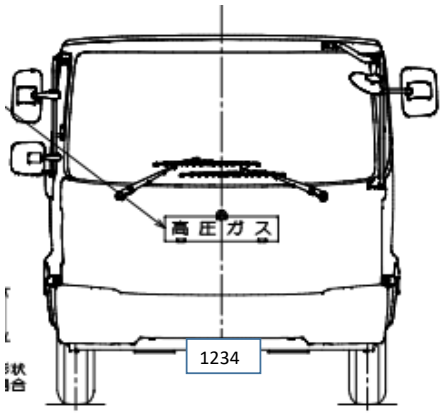	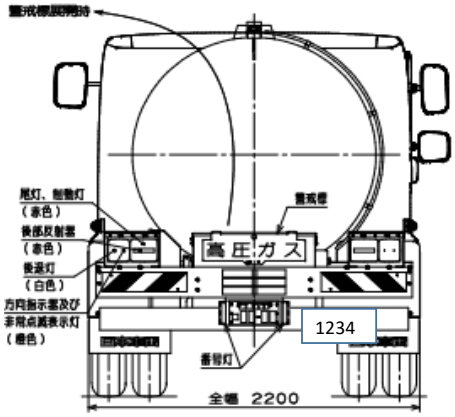

注）「高圧ガス」表示、「ナンバープレート」がきちんと見えるように撮影してください。

車両側方（右側）	車両側方（左側）
	  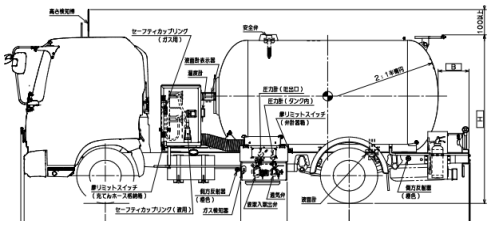

注）配送車の場合、あおりの高さが判るように、50kg容器を積載して撮影してください。

【写真提出用台紙】

令和4年度　第２次補正小売価格低減に資する配送合理化　車両報告書

申請者名	
事業所名	
事業所所在地	
添付書類	車検証・完成検査証（バルクローリーの場合）

貼付　前	貼付　後
	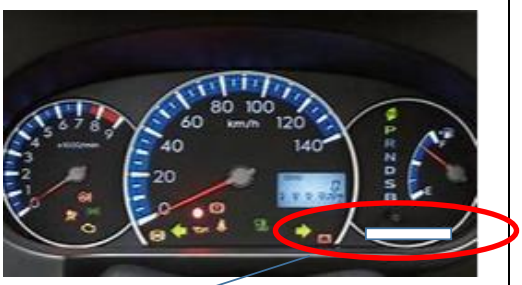

拡大

令和４年度　第２次補正　配送合理化補助金